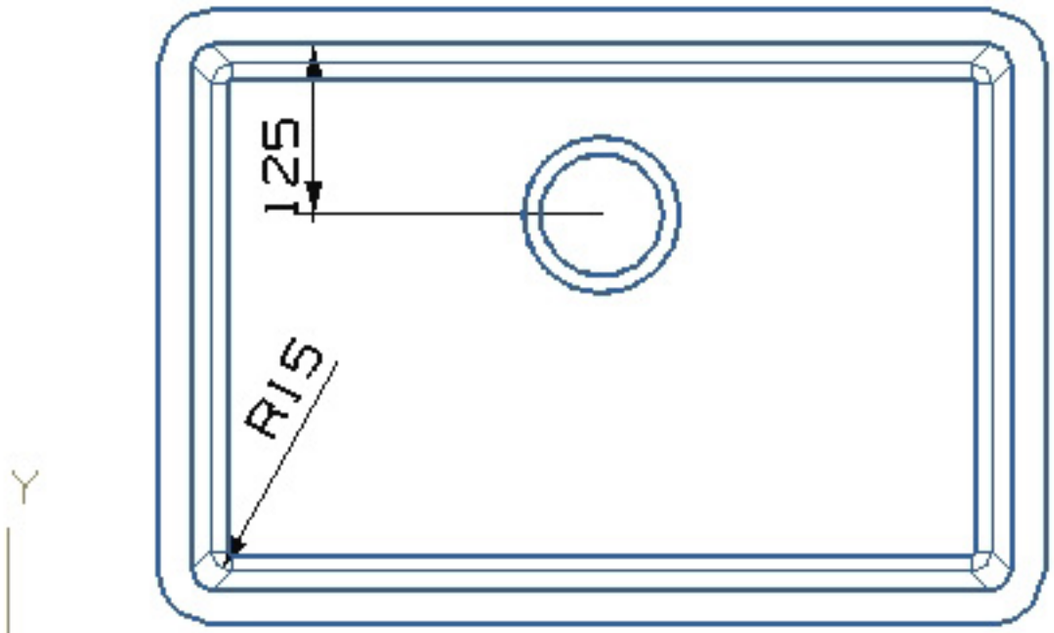

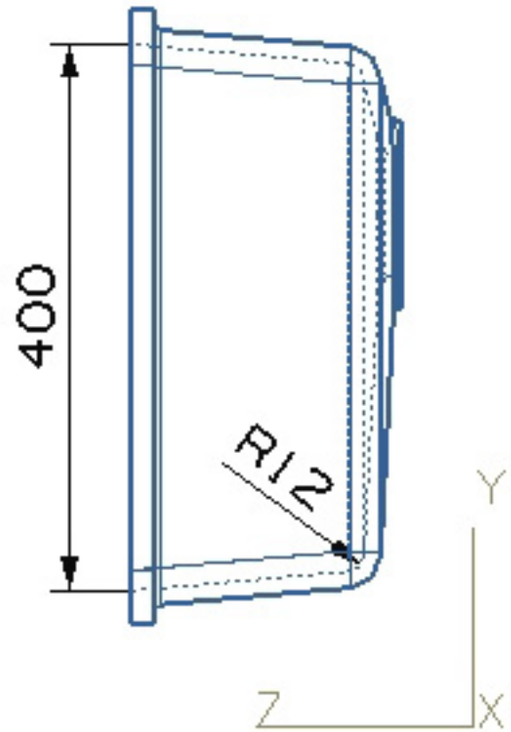
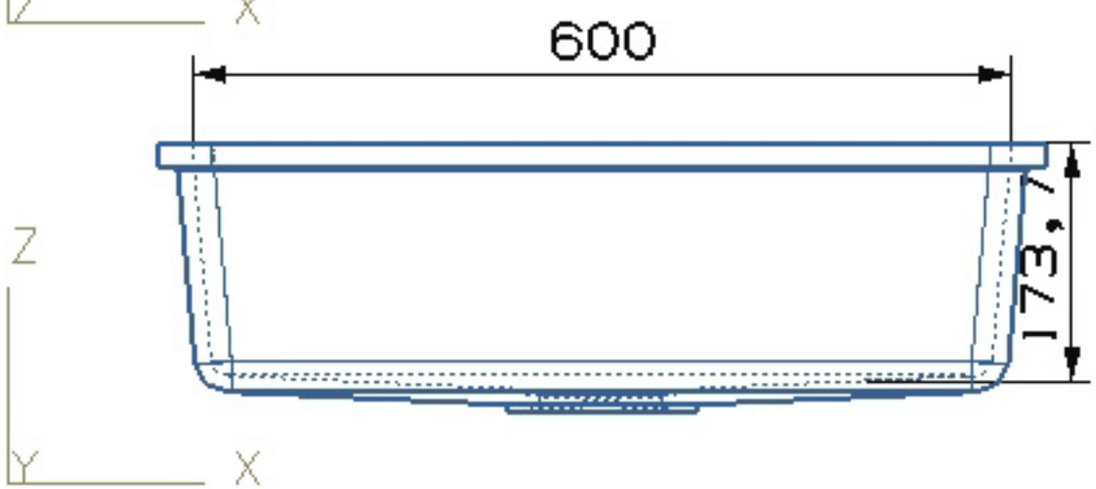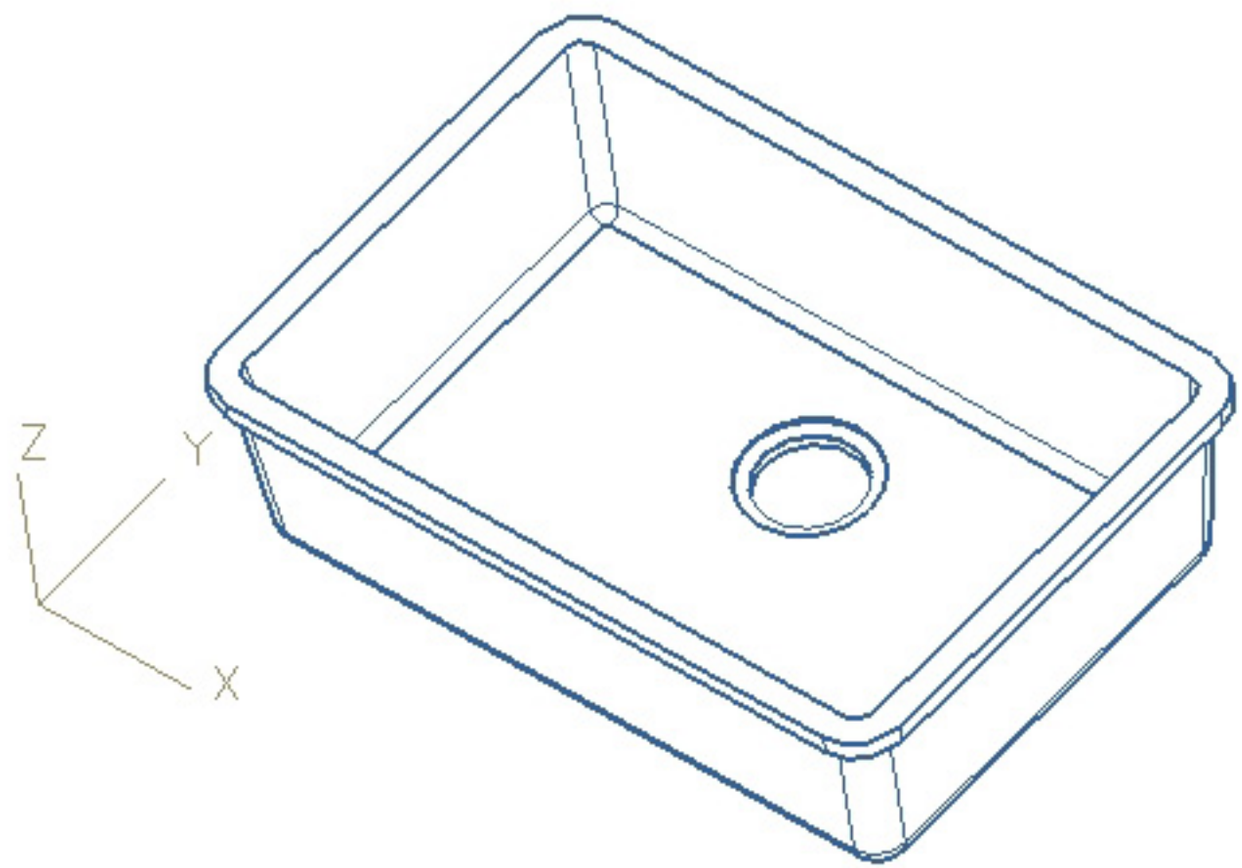
LG HI MACS
CS 604